SZCZEGÓŁ KONSTRUKCYJNY
Droga zewnętrzna / Zieleń

Skala 1:10

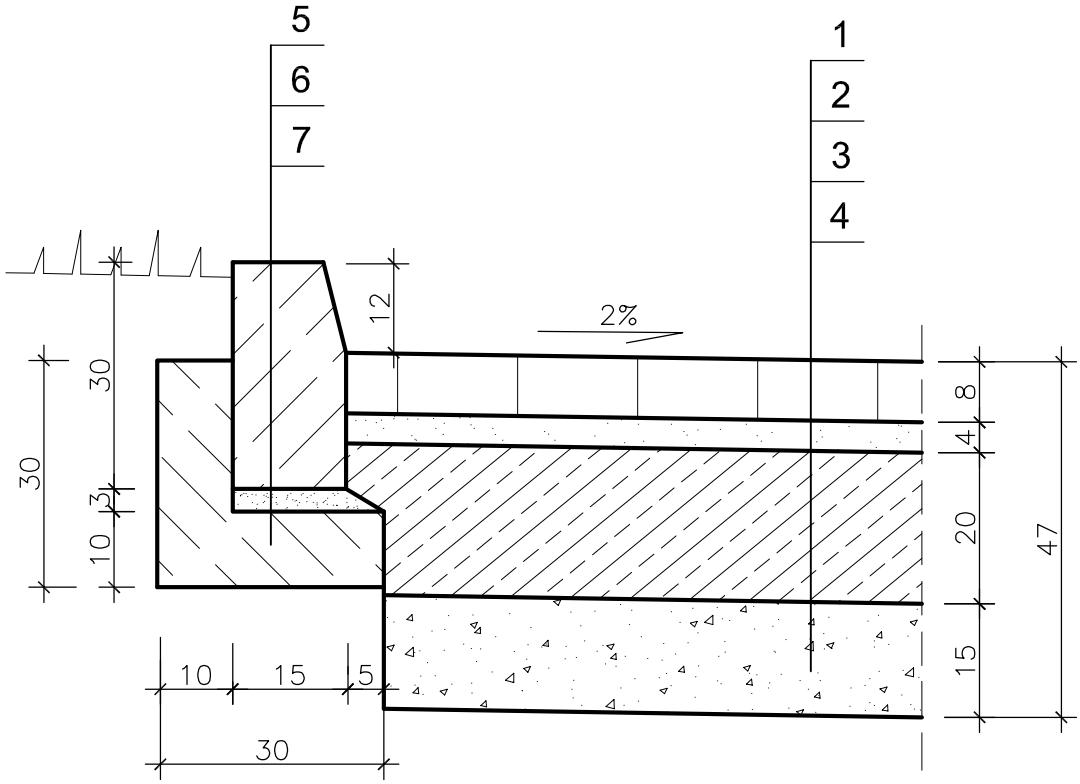

1. KOSTKA BRUKOWA BETONOWA
2. PODSYPKA CEMENTOWO - PIASKOWA
3. PODBUDOWA BETONOWA B15
4. WARSTWA ODSĄCZAJĄCA Z PIASKU
5. KRAWĘŻNIK BETONOWY 15x30x100 cm
6. PODSYPKA CEMENTOWO - PIASKOWA
7. ŁAWA BETONOWA B15 Z OPOREM

PRAWA AUTORSKIE ZASTRZEŻONE
KOPIOWANIE I ROZPOWSZECHNIANIE BEZ ZGODY BIURA JEST ZABRONIONE

Zmiana	Wyszczególnienie	Podpis	Data
C			
B			
A			

BIURO STUDIÓW I PROJEKTÓW sp. z o.o. BSP Biprokabel
ul. Jagiellońska 103 85-027 Bydgoszcz tel.centrala +48 3413241 fax +48 052 3412578 e-mail biuro@biprokabel.com.pl

Nazwa i adres obiektu budowlanego: Remont i przebudowa budynku szkoły podstawowej na potrzeby dydaktyczne wydziałów Uniwersytetu Kazimierza Wielkiego w Bydgoszczy, przy ul. Poniatowskiego 12 (dz. 399/2, 362/1, 159/2)

Przedmiot – Rodzaj opracowania: SZCZEGÓL KONSTRUKCYJNY

Pracownia TP — Stadium: Projekt budowlano–wykonawczy

Stanowisko	Nazwisko, uprawnienia i specjalność	Data	Podpis	SKALA RYS.
Projektant	inż. Krzysztof Żarkow upr. bud. do projekt. bez ograniczeń w specj. drogi – nr GP-KZ-7342/570/94	30.01. 2010		1:500
Opracował	mgr inż. Izabela Maciaszek			NR ARCH. 6514
Sprawdził	mgr inż. Mieczysław Antoniak upr. bud. do projekt. bez ograniczeń w specj. drogi – nr GP-KZ-7342/511/94	30.01. 2010		NR RYS. P–11